GWALFJ2T

GEARWRENCH

User Manual | Manuel de l'utilisateur | Manual del usuario

2 TON

ALUMINUM FLOOR JACK

Cric rouleur en aluminium

Gato de piso de aluminio

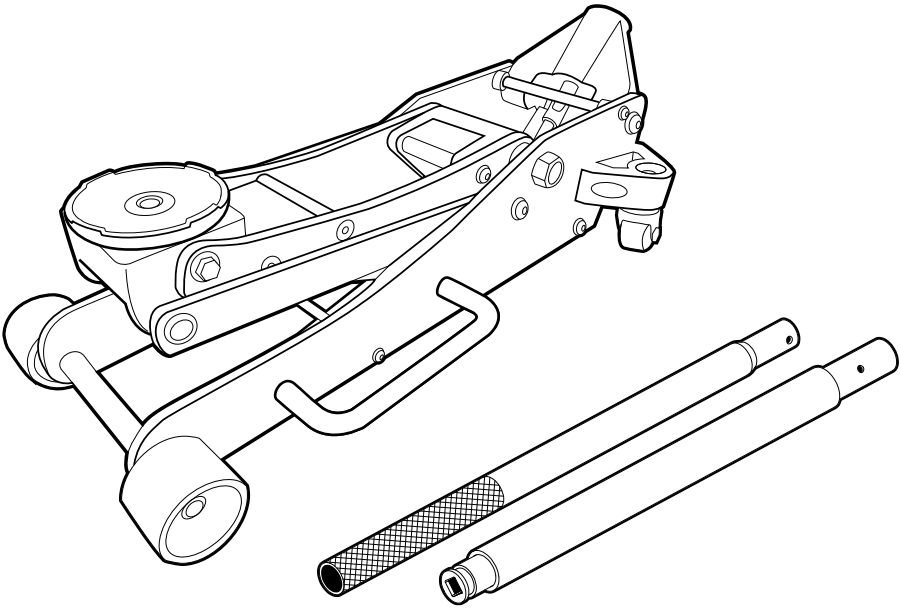

Specifications | Caractéristiques | Especificaciones	
Load Capacity | Capacité de charge | Capacidad de carga	2 Tons/4,000lbs/1,814kg
Minimum Height | Hauteur minimale | Altura mínima	3.25"/83mm
Maximum Height | Hauteur maximale | Altura máxima	18.5"/470mm
Handle Length | Longueur de la poignée | Longitud del mango	48"/122cm
Saddle Dimension | Dimension de la selle | Dimensión del sillín	4.25"/108mm
Weight | Poids | Peso (libras)	41.8lbs/19kg

Save This Manual

Keep this manual for the safety warnings and precautions, assembly, operating, inspection, maintenance and cleaning procedures. Write the product's serial number on the front page of the user's manual (or purchase date if there is no serial number on the product). Keep this manual and the receipt in a safe and dry place for future reference.

⚠ WARNING **Read all safety warnings and instructions. Failure to follow these instructions may results in personal injury and/or property damage.**

1. Study, understand, and follow all instructions before operating this device.
2. Do not exceed the rated capacity.
3. Use only on hard, level surfaces.
4. Lifting device only. Immediately after lifting, support the vehicle with appropriate jack stands.
5. Do not move or dolly the vehicle while on the jack.
6. Failure to follow these instructions may result in personal injury and/or property damage.
7. Lift only areas of the vehicle as specified by the vehicle manufacturer.
8. No alterations shall be made to this product.
9. Never work on, under, or around a load supported only by this device.
10. Do not adjust safety valve.
11. Wear ANSI approved safety goggles and heavy-duty work gloves during use.
12. Keep clear of load while lifting and lowering.
13. Lower load slowly.
14. Apply parking brake and chock tires before lifting vehicle.
15. Inspect before every use; do not use if parts are loose or damaged.
16. Do not use for aircraft purposes.
17. The warnings, precautions, and instructions discussed in this manual cannot cover all possible conditions and situations that may occur. The operator must understand that common sense and caution are factors which cannot be built into this product. Common sense and caution must be utilized by the operator.

Overview

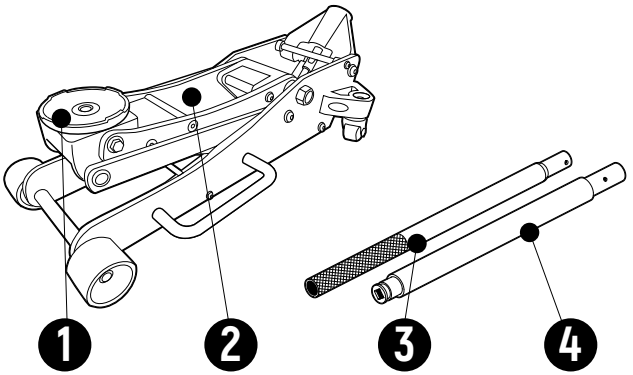

1. **Saddle**
2. **Lift Arm**
3. **Handle**
4. **Protective Foam Cover**

Setup

Handle Assembly

Remove the Upper and Lower Handle from packaging.

Remove screw from Lower Handle and slide Upper Handle into lower handle. With holes aligned, tighten screw.

Loosen and remove screw on Handle Socket.

Insert Lower Handle portion into Handle Socket and tighten screw to secure handle.

Removing Air from System

With Floor Jack fully lowered, loosen the Oil Fill Screw located under the Tray.

Turn handle counterclockwise to fully open Oil Reservoir Valve.

Pump the handle up and down rapidly to purge any air trapped in the system.

Tighten the fill screw and reinstall the Tray.

Adding Hydraulic Oil

With Floor Jack fully lowered, loosen the Oil Fill Screw located under the Tray.

Add hydraulic fluid into the Oil Fill Screw hole until the oil reaches the top of the reservoir.

Replace the Oil Fill Screw and reinstall the Tray.

⚠ WARNING

Park Vehicle on a level and solid surface. Turn off vehicle's engine. Place vehicle in park and engage the vehicle's emergency/parking brake. Chock the wheels that are not being raised.

Floor Jack Operation

Lifting

Fully lower the Floor Jack by turning the handle counter-clockwise. Once fully lowered, turn handle clockwise to close the valve.

Position the Floor Jack and Saddle under the vehicle manufacturer's recommended lifting point.

Raise the Saddle by pumping the Floor Jack handle up and down. When close to contacting the vehicle, make sure that the Saddle is centered under the vehicle manufacturer's lifting point. If not, reposition the Floor Jack to ensure it is in the correct position.

To lift the vehicle, pump the handle up and down.

Lift the vehicle to a height slightly above the Jack Stands or other supports.

Center Saddle of the Jack Stand or other supports under vehicle manufacturer's lifting point.

Slowly and carefully turn the handle counterclockwise to gently lower the vehicle onto the Jack Stand.

Lowering

Remove all tools, parts, wheels, etc. from underneath the vehicle.

Position the Saddle under the vehicle manufacturer's recommended lifting point.

Raise the Saddle and lift the vehicle high enough to remove Jack Stand.

Carefully remove Jack Stand or other support.

Slowly and carefully twist the handle counterclockwise to gently lower the vehicle onto the ground.

When not in use, lower the Floor Jack completely and store in a safe, dry location away from children and pets.

Care and Maintenance

⚠WARNING

Do not alter the product in any way. Do not use damaged or altered equipment. Maintain according to these instructions.

Before using, inspect the Floor Jack thoroughly. Look for hydraulic oil leaks, cracks in welds, loose or missing parts, and any other conditions that may affect safe operation.

Before each use, test the Floor Jack for proper operation prior to use. If the Floor Jack is not working properly, follow the air removal procedure outlined on page 3.

Change the hydraulic oil at least once every three years.

1. With Floor Jack fully lowered, remove the tray to expose the Oil Fill Screw.
2. Remove the Oil Fill Screw on top of the reservoir.
3. Tip the Floor Jack on its side to drain the old hydraulic oil out of the housing. Allow to drain completely. Dispose of the old hydraulic fluid in accordance with local regulations.
4. With the Floor Jack upright, fill the housing with new, high quality hydraulic oil (not included) until the oil is 1/4" below the top of the fill hole.
5. Turn handle counterclockwise to open the valve. Pump the handle continuously to remove air from the system.
6. Recheck oil level and refill as needed.
7. Reinstall Oil Fill Screw and reinstall Tray.

Wipe dry with a clean cloth. Store jack in a safe, dry location away from children and pets.

Troubleshooting

Problem	Possible cause	Fix
Jack will not lift	· Load is beyond Floor Jack capacity · Release valve is not completely closed · Oil level is low	· Switch to a Floor Jack with higher capacity · Clean and tighten release valve · Fill oil level to recommended level
Floor Jack will not lift to capacity	· There is air in hydraulic system · Oil is dirty · Release valve is not completely closed	· Purge air from system · Change oil · Clean and close release valve
Floor Jack will not lower completely	· Air in hydraulic system · Release valve is stuck open	· Purge air from system · Remove weight load and clean valve

⚠WARNING **To prevent serious injury: Use caution when troubleshooting a malfunctioning jack. Stay clear of the supported load. Completely resolve all issues before use. Before returning Floor Jack to operation, test without a load by raising and fully lowering.**

Parts Diagram

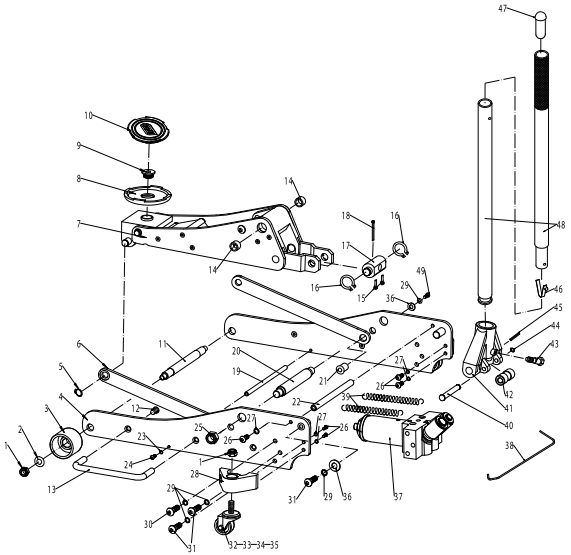

Part	Description	Quantity
1	Nut	2
2	Washer	2
3	Front Wheel	2
4	Jack Frame	2
5	Circlip	2
6	Support Arm	6
7	Saddle Body	1
8	Saddle	1
9	Saddle Bolt	1
10	Rubber Saddle	1
11	Pin	1
12	Carry Arm Bolt	4
13	Carry Arm	2
14	Bushing	2
15	Joint Bolt	2
16	Circlip	2
17	Connecting Rod	1
18	Cotter Pin	1
19	Arm Support Rod	1
20	Arm Shaft	1
21	Arm Bushing	2
22	Frame Support Rod	1
23	Lock Washer	2
24	Bolt	2

Part	Description	Quantity
25	Nut	2
26	Bolt	6
27	Lock Washer	6
28	Wheel Support	2
29	Lock Washer	2
30	Bolt	2
31	Bolt	6
32	Rear Caster Wheel	2
33	Caster Fork	2
34	Caster Bolt	2
35	Nut	2
36	Washer	4
37	Hydraulic Unit	1
38	Shipping Hanger	1
39	Spring	2
40	Pin	1
41	Handle Socket	1
42	Handle Socket Roller	1
43	Handle Retaining Bolt	1
44	Circlip	1
45	Pin	1
46	Handle Detent Pin	1
47	Handle End Cap	1
48	Handle	2

Conserver ce manuel

Garder ce manuel pour pouvoir consulter les avertissements et précautions de sécurité, le mode d'assemblage, d'emploi, d'inspection, d'entretien et de nettoyage du cric rouleur. Inscrire le numéro de série du produit sur la couverture du manuel de l'utilisateur (ou la date d'achat s'il n'y a pas de numéro de série sur le produit). Conserver ce manuel et le reçu dans un lieu sûr et sec pour consultation future.

⚠ AVERTISSEMENT	**Lire tous les avertissements et toutes les instructions de sécurité. Le manquement à suivre ces instructions peut entraîner des blessures corporelles et/ou des dommages matériels.**

1. Étudier, s'assurer de comprendre et suivre toutes les instructions avant de faire fonctionner ce dispositif
2. Ne pas dépasser la capacité nominale.
3. Utiliser uniquement sur une surface dure et de niveau.
4. Dispositif de levage uniquement. Immédiatement après avoir levé le véhicule, le soutenir avec des chandelles appropriées.
5. Ne pas déplacer le véhicule ou le rouler sur un chariot alors qu'il se trouve sur le cric rouleur.
6. Le manquement à suivre ces instructions peut entraîner des blessures corporelles et/ou des dommages matériels.
7. Lever uniquement les zones du véhicule comme précisées par le fabricant du véhicule.
8. Aucune modification ne doit être apportée à ce produit.
9. Ne jamais travailler sur, sous ou autour d'une charge supportée uniquement par ce dispositif.
10. Ne pas régler la soupape de sécurité.
11. Porter des lunettes de sécurité approuvées par l'ANSI et des gants de travail de service intense pendant l'utilisation.
12. Se tenir à l'écart de la charge lors du levage et de l'abaissement de la charge.
13. Abaisser lentement la charge.
14. Serrer le frein à main et caler les pneus avant de lever le véhicule.
15. Inspecter avant chaque utilisation, ne pas utiliser si des pièces sont lâches ou endommagées.
16. Ne pas utiliser pour soutenir ou lever un avion.
17. Les avertissements, précautions et instructions qui figurent dans ce manuel ne peuvent possiblement pas couvrir toutes les conditions ou circonstances susceptibles de se produire. L'opérateur doit comprendre que le bon sens et la prudence sont des facteurs qui ne peuvent pas être construits dans ce produit. L'opérateur doit faire preuve d'un bon jugement et de prudence.

Présentation

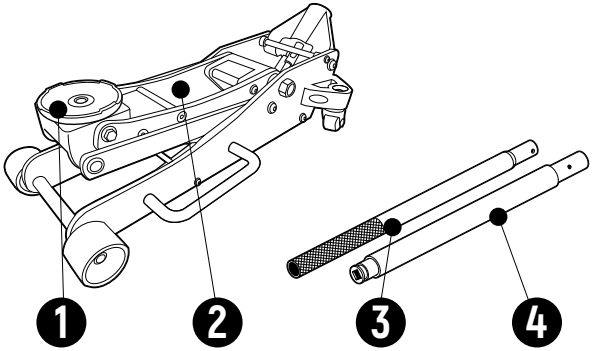

1. **Selle**
2. **Bras de levage**
3. **Poignée**
4. **Boulon de poignée**

Configuration

Assemblage de la poignée

Retirer la poignée supérieure et inférieure de l'emballage.

Retirer la vis de la poignée inférieure et glisser la poignée supérieure dans la poignée inférieure. Les trous étant alignés, serrer la vis.

Desserrer et déposer la vis sur la douille de la poignée.

Insérer la portion inférieure de la poignée dans la douille de la poignée et serrer la vis pour fixer la poignée.

Purge de l'air du circuit

Le cric rouleur étant complètement abaissé, desserrer la vis de remplissage d'huile située sous le bac.

Tourner la poignée dans le sens contraire des aiguilles d'une montre pour ouvrir complètement le robinet du réservoir d'huile.

Pomper rapidement la poignée de haut en bas pour purger tout air emprisonné dans le système.

Serrer la vis de remplissage et réinstaller le bac.

Ajout d'huile hydraulique

Le cric rouleur étant complètement abaissé, desserrer la vis de remplissage d'huile située sous le bac.

Ajouter du liquide hydraulique dans le trou de la vis de remplissage d'huile jusqu'à ce que le niveau d'huile atteigne le sommet du réservoir.

Serrer la vis de remplissage et réinstaller le bac.

⚠ AVERTISSEMENT

Garer le véhicule sur une surface dure et de niveau. Couper le moteur du véhicule. Placer la boîte de vitesses à la position de stationnement et serrer le frein à main. Caler les roues qui ne sont pas levées.

Fonctionnement du cric rouleur

Levage

Abaisser complètement le cric rouleur en tournant la poignée dans le sens contraire des aiguilles d'une montre. Le cric complètement abaissé, tourner la poignée dans le sens des aiguilles d'une montre pour fermer le robinet.

Positionner le cric rouleur et la selle sous le véhicule conformément au point de levage recommandé par le fabricant du véhicule.

Lever la selle en pompant la poignée du cric rouleur de haut en bas. Lorsque le cric est sur le point de toucher le véhicule, s'assurer que la selle est bien centrée sous le point de levage indiqué par le fabricant du véhicule. Sinon, repositionner le cric rouleur pour s'assurer qu'il est dans la bonne position.

Pour lever le véhicule, pomper la poignée de haut en bas.

Lever le véhicule à une hauteur légèrement au-dessus des chandelles ou d'autres supports.

Centrer la selle des chandelles ou des autres supports sous le point de levage indiqué par le fabricant du véhicule.

Tourner lentement et soigneusement la poignée dans le sens contraire des aiguilles d'une montre pour abaisser légèrement le véhicule sur la ou les chandelles.

Abaisser le cric

Enlever les outils, pièces, roues, etc. de sous le véhicule.

Positionner la selle sous le point de levage recommandé par le fabricant du véhicule.

Lever la selle et lever le véhicule suffisamment pour retirer la chandelle.

Retirer prudemment la chandelle ou tout autre support. Tourner lentement et soigneusement la poignée dans le sens contraire des aiguilles d'une montre pour abaisser délicatement le véhicule jusqu'au sol.

Lorsque le cric rouleur n'est pas utilisé, abaisser complètement la chandelle et ranger dans un lieu sûr et sec à l'abri des enfants et des animaux de compagnie.

Soin et entretien

⚠ AVERTISSEMENT

Ne pas modifier le produit d'une façon quelconque. Ne pas utiliser un équipement endommagé ou modifié. Entretenir conformément à ces instructions.

Avant d'utiliser le cric rouleur, l'inspecter soigneusement. Rechercher la présence de fuites d'huile hydraulique, de fissures dans les soudures, de pièces lâches ou manquantes, et de tout autre problème qui pourrait compromettre le bon fonctionnement du dispositif.

Avant chaque utilisation, tester le cric rouleur pour vérifier son bon fonctionnement. Si le cric rouleur ne fonctionne pas correctement, suivre la méthode de purge d'air décrite à la page 7.

Remplacer l'huile hydraulique au moins une fois tous les trois ans.

1. Le cric rouleur étant complètement abaissé, retirer le bac pour exposer la vis de remplissage d'huile.
2. Retirer la vis de remplissage d'huile du dessus du réservoir.
3. Pencher le cric rouleur sur le côté pour purger l'huile hydraulique hors de carter. Laisser l'huile se vidanger complètement. Mettre au rebut l'huile hydraulique conformément aux réglementations locales.
4. Le cric rouleur remis à la verticale, remplir le carter avec de l'huile fraîche de haute qualité (non incluse) jusqu'à ce que le niveau se trouve à 6,35 mm (1/4 po) sous l'orifice de remplissage.
5. Tourner la poignée dans le sens contraire des aiguilles d'une montre pour ouvrir le robinet. Pomper la poignée de manière continue pour éliminer l'air du circuit.
6. Revérifier le niveau d'huile et faire l'appoint au besoin.
7. Réinstaller la vis de remplissage et remettre le bac en place.

Essuyer complètement avec un chiffon propre. Ranger le cric rouleur dans un lieu sûr et sec à l'abri des enfants et des animaux de compagnie.

Dépannage

Problème	Cause possible	Correction
Le cric rouleur ne monte pas	· La charge dépasse la capacité du cric rouleur · Le robinet de purge n'est pas com plètement fermé · Le niveau d'huile est faible	· Utiliser un cric rouleur de capacité supérieure · Nettoyer et serrer le robinet de purge · Remplir d'huile au niveau recommandé
Le cric rouleur ne monte pas à sa capacité	· Présence d'air dans le circuit hydraulique · L'huile est contaminée · Le robinet de purge n'est pas complètement fermé	· Purger l'air du circuit · Remplacer l'huile · Nettoyer et fermer le robinet de purge
Le cric rouleur ne s'abaisse pas complètement	· Présence d'air dans le circuit · Le robinet de purge est grippé en position ouverte	· Purger l'air du circuit · Enlever la charge et nettoyer le robinet

⚠ AVERTISSEMENT

Pour prévenir les blessures graves : Faire preuve de prudence lors du dépannage d'un cric défectueux. Se tenir à l'écart de la charge supportée. Résoudre complètement tous les problèmes avant usage. Avant de remettre en service le cric rouleur, le tester sans charge en l'élevant et en l'abaissant complètement.

Schéma des Pièces

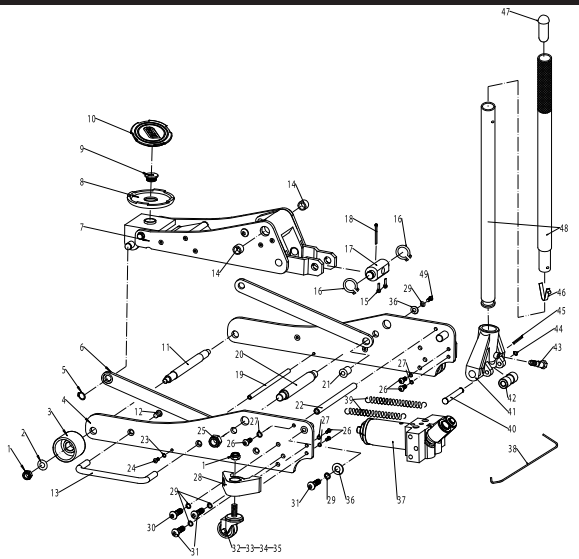

Pièces	Description	Quantitè
1	Écrou	2
2	Rondelle	2
3	Roue Avant	2
4	Cadre	2
5	Circlip	2
6	Bras de support	6
7	Corps de Selle	1
8	Selle	1
9	Boulon de selle	1
10	Tampon en caoutchouc	1
11	Goupille	1
12	Boulon du bras de transport	4
13	Bras de transport	2
14	Bague	2
15	Boulon d'assemblage	2
16	Circlip	2
17	Bielle	1
18	Goupille	1
19	Tige de support de bras	1
20	Arbre de bras	1
21	Douille de bras	2
22	Tige de support de cadre	1
23	Rondelle élastique	2
24	Boulon	2

Part	Description	Quantity
25	Écrou	2
26	Boulon	6
27	Rondelle élastique	6
28	Support de roue	2
29	Rondelle élastique	2
30	Boulon	2
31	Boulon	6
32	Roulette	2
33	Fourche à roulettes	2
34	Boulon de roulette	2
35	Écrou	2
36	Rondelle	4
37	Unité Hydraulique	1
38	Cintre d'expédition	1
39	Ressort	2
40	Goupille	1
41	Prise de Poignée	1
42	Rouleau de Prise de Poignée	1
43	Boulon de Maintien de la Poignée	1
44	Circlip	1
45	Goupille	1
46	Goupille d'arrêt de la poignée	1
47	Embout de poignée	1
48	Poignée	2

Conservar este manual

Conserve este manual para consultar las advertencias y las precauciones de seguridad, el montaje, el funcionamiento, la inspección, el mantenimiento y los procedimientos de limpieza. Escriba el número de serie del producto en la portada del manual del usuario (o la fecha de compra si no hay número de serie en el producto). Mantenga este manual y el recibo en un lugar seguro y seco para futuras consultas.

⚠ ADVERTENCIA	**Lea todas las advertencias e instrucciones de seguridad. El incumplimiento de estas instrucciones puede causar lesiones personales o daños a la propiedad.**

1. Estudie, comprenda y siga todas las instrucciones antes de operar este dispositivo.
2. No superar la capacidad nominal.
3. Usar sólo en una superficie dura y nivelada
4. El incumplimiento de estas instrucciones puede causar lesiones personales o daños a la propiedad.
5. Levante solo las áreas del vehículo especificadas por el fabricante del vehículo.
6. No se le deben hacer modificaciones a este producto.
7. Nunca trabaje sobre, debajo o alrededor de una carga soportada solo por este dispositivo.
8. No ajuste la válvula de seguridad.
9. Use gafas de seguridad y guantes de trabajo resistentes aprobados por ANSI durante el uso de este dispositivo.
10. Manténgase alejado de la carga durante el levantamiento y el descenso.
11. Baje la carga lentamente.
12. Coloque el freno de estacionamiento y cuñas en las ruedas antes de levantar el vehículo.
13. Inspeccione este dispositivo antes de cada uso; no lo utilice si las piezas están sueltas o dañadas.
14. No lo utilice para aeronaves.
15. Las advertencias, las precauciones y las instrucciones tratadas en este manual no pueden abarcar todas las posibles condiciones y situaciones que puedan ocurrir. El operador debe entender que el sentido común y la precaución son factores que no se pueden integrar en este producto. El operador debe utilizar el sentido común y tener precaución.

Resumen

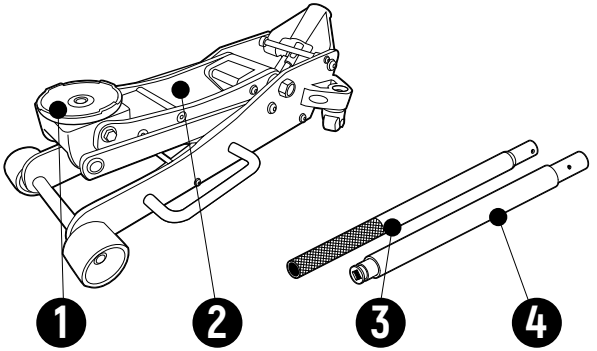

1. **Sillín**
2. **Brazo de elevación**
3. **Mango**
4. **Perno de la manija**

Instalación

Montaje del mango

Retire el mango superior e inferior del embalaje.

Retire el tornillo del mango inferior y deslice el mango superior en el mango inferior. Con los agujeros alineados, apriete el tornillo.

Afloje y retire el tornillo del dado del mango.

Inserte la parte inferior del mango en el dado del mango y apriete el tornillo para asegurar el mango.

Extracción de aire del sistema

Con el gato de piso completamente hacia abajo, afloje el tornillo de llenado de aceite ubicado debajo de la bandeja.

Gire el mango en sentido antihorario para abrir por completo la válvula del depósito de aceite.

Bombee el mango hacia arriba y hacia abajo rápidamente para purgar el aire atrapado en el sistema.

Apriete el tornillo de llenado y vuelva a instalar la bandeja.

Adición de aceite hidráulico

Con el gato de piso completamente hacia abajo, afloje el tornillo de llenado de aceite ubicado debajo de la bandeja.

Agregue líquido hidráulico en el orificio del tornillo de llenado de aceite hasta que el aceite llegue a la parte superior del depósito.

⚠ ADVERTENCIA

Estacione el vehículo en una superficie nivelada y sólida. Apague el motor del vehículo. Coloque el vehículo en estacionamiento y active el freno de emergencia/estacionamiento del vehículo. Asegure con cuñas las ruedas que no se van a levantar.

Operación de gato de piso

Levantamiento

Baje completamente el gato de piso girando el mango en sentido antihorario. Una vez que haya bajado por completo, gire el mango en el sentido de las agujas del reloj para cerrar la válvula.

Coloque el gato de piso y el sillín debajo del punto de elevación recomendado por el fabricante del vehículo.

Levante el sillín bombeando el mango del gato de piso hacia arriba y hacia abajo. Cuando esté cerca de hacer contacto con el vehículo, asegúrese de que el sillín esté centrado debajo del punto de elevación recomendado por el fabricante del vehículo. De lo contrario, vuelva a acomodar el gato de piso para asegurarse de que esté en la posición correcta.

Para levantar el vehículo, bombee el mango hacia arriba y hacia abajo.

Levante el vehículo a una altura ligeramente superior a los soportes del gato u otros soportes.

Centre el sillín del soporte del gato u otros soportes debajo del punto de elevación recomendado por el fabricante del vehículo.

Lentamente y con cuidado, gire el mango en sentido antihorario para bajar suavemente el vehículo sobre el soporte del gato.

Descenso

Retire todas las herramientas, piezas, ruedas, etc. de debajo del vehículo.

Coloque el sillín debajo del punto de elevación recomendado por el fabricante del vehículo.

Levante el sillín y levante el vehículo lo suficientemente alto como para quitar el soporte del gato.

Retire con cuidado el soporte del gato u otro soporte.

Lentamente y con cuidado, gire el mango en sentido antihorario para bajar suavemente el vehículo al suelo.

Cuando no esté en uso, baje completamente el gato de piso y guárdelo en un lugar seco y seguro, lejos de los niños y las mascotas.

Cuidado y mantenimiento

⚠ ADVERTENCIA

No altere el producto de ninguna manera. No utilice equipos dañados o alterados. Mantener de acuerdo con estas instrucciones.

Antes de usar, inspeccione minuciosamente el gato de piso. Busque fugas de aceite hidráulico, grietas en las soldaduras, piezas sueltas o faltantes y cualquier otra condición que pueda afectar la operación segura.

Antes de cada uso, pruebe el gato de piso para ver si funciona correctamente antes de usarlo. Si el gato de piso no funciona correctamente, siga el procedimiento de extracción de aire descrito en la página 11.

Cambie el aceite hidráulico al menos una vez cada tres años.

1. Con el gato de piso completamente hacia abajo, retire la bandeja para exponer el tornillo de llenado de aceite.
2. Retire el tornillo de llenado de aceite en la parte superior del depósito.
3. Incline el gato de piso de costado para drenar el aceite hidráulico antiguo de la carcasa. Deje escurrir por completo. Deseche el aceite hidráulico antiguo de acuerdo con las normas locales.
4. Con el gato de piso en posición vertical, llene la carcasa con aceite hidráulico nuevo de alta calidad (no incluido) hasta que el aceite esté 1/4" por debajo de la parte superior del orificio de llenado.
5. Gire el mango en sentido antihorario para abrir la válvula. Bombee el mango continuamente para eliminar el aire del sistema.
6. Vuelva a revisar el nivel de aceite y rellénelo según sea necesario.
7. Vuelva a instalar el tornillo de llenado de aceite y vuelva a instalar la bandeja.

Seque con un paño limpio. Guarde el gato en un lugar seco y seguro, lejos de los niños y las mascotas.

Solución de problemas

Problema	Causa posible	Solución
El gato de piso no levanta	· La carga es superior a la capacidad del gato de piso · La válvula de escape no está completamente cerrada · El nivel de aceite es bajo	· Cambie a un gato de piso de mayor capacidad · Limpie y apriete la válvula de escape · Llene el aceite hasta el nivel recomendado
El gato de piso no levanta hasta su capacidad	· Hay aire en el sistema hidráulico · El aceite esta sucio · La válvula de escape no está completamente cerrada	· Purgue el aire del sistema · Cambie el aceite · Limpie y cierre la válvula de escape
El gato de piso no baja por completo	· Hay aire hidráulico en el sistema · La válvula de escape está atascada abierta	· Purgue el aire del sistema · Retire la carga de peso y limpie la válvula

⚠ ADVERTENCIA

Para evitar lesiones graves: Tenga cuidado al solucionar problemas de un conector que no funciona correctamente. Manténgase alejado de la carga soportada. Resuelva completamente todos los problemas antes de su uso. Antes de volver a poner en funcionamiento el gato de piso, pruebe sin carga subiendo y bajando completamente.

Diagrama de Piezas

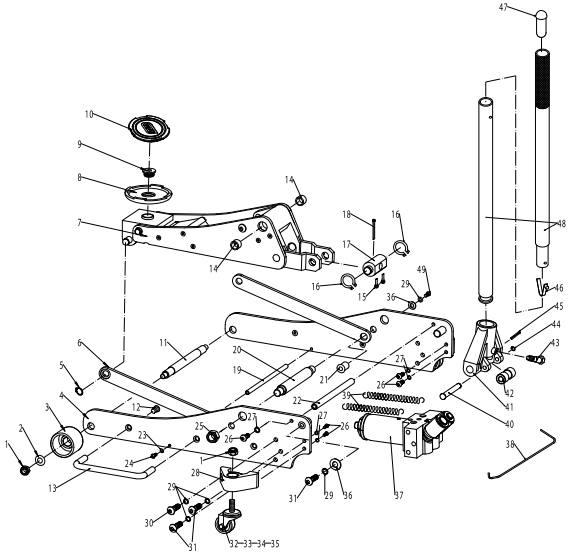

Piezas	Descripción	Cantidad
1	Tuerca	2
2	Arandela	2
3	Rueda	2
4	Marco	2
5	Anillo de Seguridad	2
6	Brazo de soporte	6
7	Cuerpo de Silla de Montar	1
8	Sillín	1
9	Perno de silla	1
10	Almohadilla de Goma	1
11	Broche	1
12	Perno del brazo de transporte	4
13	Llevar el brazo	2
14	Cojinete	2
15	Perno de unión	2
16	Anillo de Seguridad	2
17	Biela	1
18	Pasador de Chaveta	1
19	Varilla de soporte del brazo	1
20	Eje del brazo	1
21	Buje del brazo	2
22	Varilla de soporte del marco	1
23	Arandela de resorte	2
24	Tornillo	2

Part	Description	Quantity
25	Tuerca	2
26	Tornillo	6
27	Arandela de resorte	6
28	Soporte de rueda	2
29	Arandela de resorte	2
30	Tornillo	2
31	Tornillo	6
32	Rueda trasera	2
33	Horquilla con ruedas	2
34	Perno de rueda	2
35	Tuerca	2
36	Arandela	4
37	Unidad Hidráulica	1
38	Percha de Transporte	1
39	Resorte	2
40	Broche	1
41	Zócalo de la Manija	1
42	Rodillo del Zócalo de la Manija	1
43	Perno de Sujeción del Mango	1
44	Anillo de Seguridad	1
45	Broche	1
46	Pasador de retención del mango	1
47	Tapa del extremo del mango	1
48	Manejar	2

DATE	MAINTENANCE	MILEAGE

NOTES

GEARWRENCH

GEARWRENCH and the GEARWRENCH logo are registered trademarks of Apex Brands, Inc., a Division of Apex Tool Group, LLC.

For questions, comments, or to get additional warranty information, call toll free: 1-800-688-8949
Appelez au numéro sans frais suivant si vous avez des questions, commentaires ou désirez plus d'information concernant la garantie : 1-800-688-8949
Preguntas, comentarios o para mas información a cerca dela garantía llámenos grátis al 1-800-688-8949

© 2024 Apex Tool Group, LLC

ATG-142402